KR-T10-02

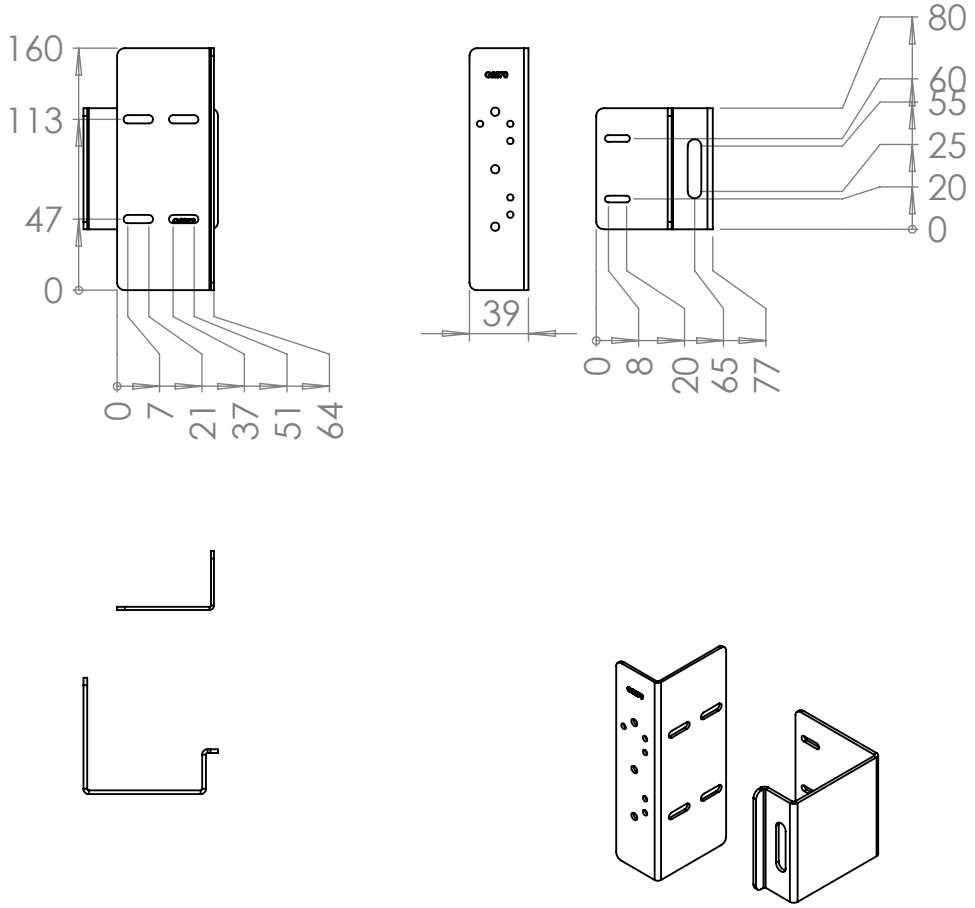

Axelent AB

BOX 1 ·KÄVSJÖVÄGEN 17
SE-335 04 ·HILLERSTORP
SWEDEN

TEL +46 (0)370-37 37 30
INFO@AXELENT.SE
AXELENT.COM

Date: 2018-08-20

BG инструкции за монтаж
CZ Montážní návod
DE Montageanleitungen
DK Monteringsvejledning
EE Paigaldusjuhendid
ES Instrucciones de montaje
FI Kokoamisohje
FR Les instructions d'assemblage
GR οδηγιες συναρμολόγησης
HU Összeszerelési utasítások
IE Treoracha cóimeála
IT Istruzioni di montaggio
JP 組立説明書
LT Montavimo instrukcijos
LV Montāžas instrukcijas
MT Istruzzjonijiet għall-immuntar
NL Montage-instructies
PL Instrukcje składania
PT Instruções de montagem
SE Monteringsanvisningar
SI Navodila za montažo
SK Návod na montáž
UK Assembly guide

C-number (for internal use)	Drawing-ID	Part/Assembly/Config ID (for internal use)	Description / Article number	Version
C-0003843-01	KR-T10-02	Default(T10-02)		